KA 140 / 162

Anbausysteme
Attachment Systems

KLEMM
Bohrtechnik

Anbausysteme

Attachment Systems

KA 140

KA 162

Anspruchsvolle Bohraufgaben erfordern meist auch maßgeschneiderte Lösungen in der Gerätetechnik. Wirtschaftlich ist ein solches Gerät besonders dann, wenn mit ihm möglichst vielfältige Bohraufgaben erledigt werden können und somit eine gute Auslastung erreicht wird. Anbausysteme erfreuen sich deshalb immer größerer Beliebtheit.

Die KLEMM Anbausysteme KA 140 und KA 162 erfüllen diese Anforderung optimal. Mit ihrer technisch durchdachten sowie bedienfreundlichen und langlebigen Bauweise entsprechen sie dem von KLEMM Bohrtechnik bekannten hohen Qualitätsstandard.

Sie sind an Hydraulikbaggern mit einer Klasse ab 16 t (bzw. 25 t) verwendbar. Es werden nahezu alle Anwendungsfälle des Spezialtiefbaus und ähnlich gelagerter Arbeiten im Bereich leichter bis mittelschwerer Bohrungen optimal abgedeckt.

Challenging drilling jobs require customised equipment and technology solutions. Such a highly developed machine will be most cost-effective when it can perform various drilling tasks. Excavator attachments have become very popular because of the wide range of drilling jobs that they can handle.

The KLEMM attachment systems KA 140 and KA 162 meet and exceed all these requirements. KLEMM Bohrtechnik demands high standards of quality for all of its equipment. This mast attachment easily fulfils these standards.

The attachment systems can be used with any hydraulic excavator with a minimum weight of 16 t (resp. 25 t). Nearly all jobs within the special foundation industry and similar applications can be realised.

KA 140

KA 140

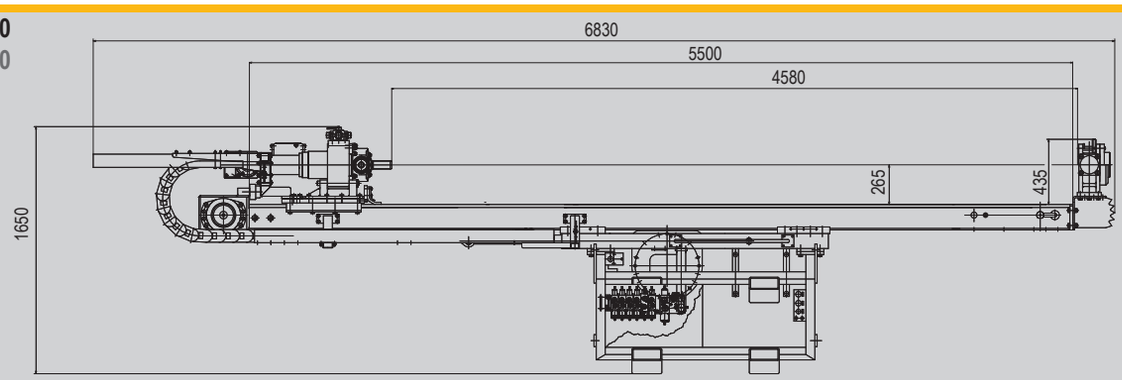

Eigenschaften

Das Einrichten der Lafette am Bohransatzpunkt erfolgt von der Baggerkabine aus. Die Bohrfunktionen und das Schwenkgetriebe hingegen werden über eine tragbare Kabelfernbedienung gesteuert. Als Energieversorgung dient das Hydrauliksystem des Trägergeräts, wobei der Ölstrom mittels einem auf der Lafette aufgebauten Load-Sensing Steuerblock an die verschiedenen Verbraucher verteilt wird. Herzstück der Lafettenaufhängung ist ein 360° Schwenkgetriebe, das an jeden Baggerstiel angebaut werden kann. Zusammen mit der Kinematik des Hydraulikbaggers erreicht man damit sehr unterschiedliche Bohransatzpunkte und Bohrstellungen. Optional ist die Ausstattung mit einem zweiten 360° Drehgetriebe möglich, wodurch nahezu alle Bohransatzpunkte und Bohrwinkel erreicht werden können. Unter Verwendung einer Schnellwechselplatte ist die Gesamtkonstruktion äußerst schnell an- und abbaubar. Dadurch wird für den Bagger ein bequemer Wechsel zwischen verschiedenen Arbeitswerkzeugen auf der Baustelle ermöglicht.

Zum Ablegen der Lafette ist ein entsprechend tragfähiger Rahmen angebaut, der gleichzeitig Schutz für die aufgebaute Hydraulik und Elektronik bietet.

Features

The actual drilling functions are controlled from a portable remote control, although the setup of the drill mast is executed from the cabin of the excavator. The hydraulic system of the carrying machine acts as the power supply for the mast attachment which means that the oil flow is being distributed precisely where needed with the help of a load-sensing control block that is mounted on the drill mast. Core to the attachment system is a 360° slewing gear which can be mounted on every excavator outrigger. In unison with the kinematics of the excavator, this slewing gear offers the ability to attain a variety of mast positions as well as different starting points and heights. Nearly all boring points can be reached by mounting an optional available second slewing gear. With the help of a quick coupler, the whole mast can be mounted and dismounted quickly, allowing for rapid, on site, accessory changes.

The mast's stand consists of a loadable sturdy frame that also protects the installed hydraulic and electric components.

KA 140

KA 162

KA 162
KA 162

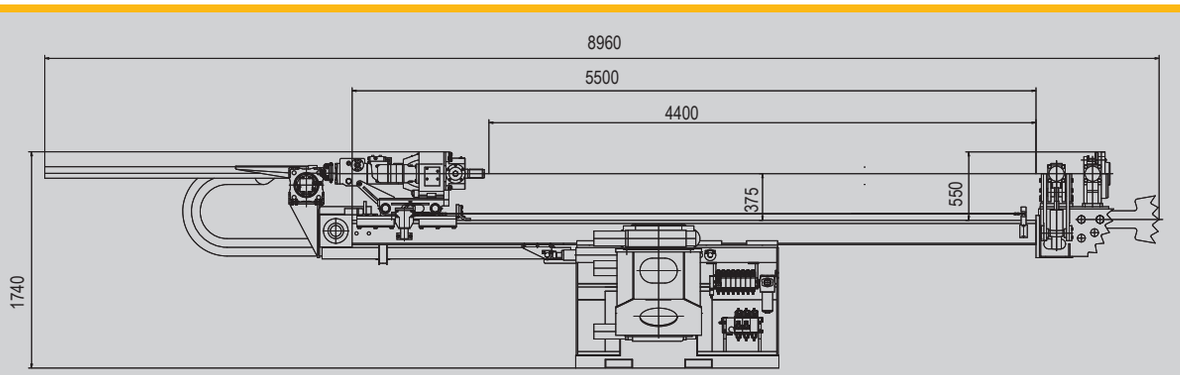

Abmessungen Dimensions

Anbausystem KA 140
Attachment system KA 140

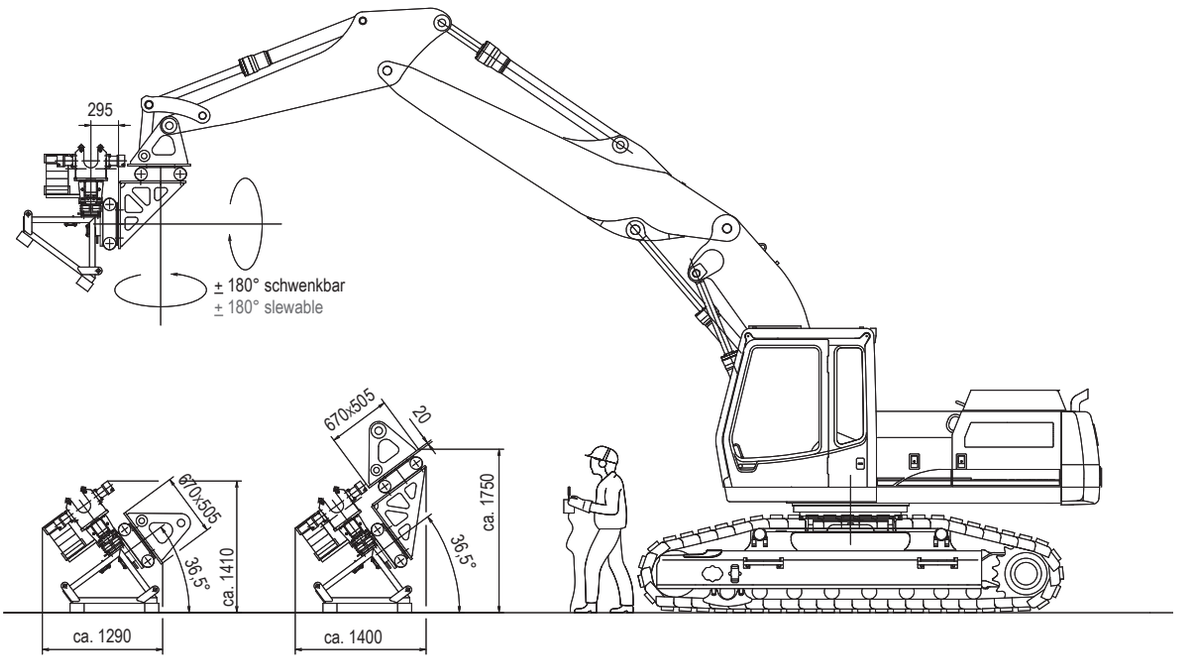

Anbausystem KA 162
Attachment system KA 162

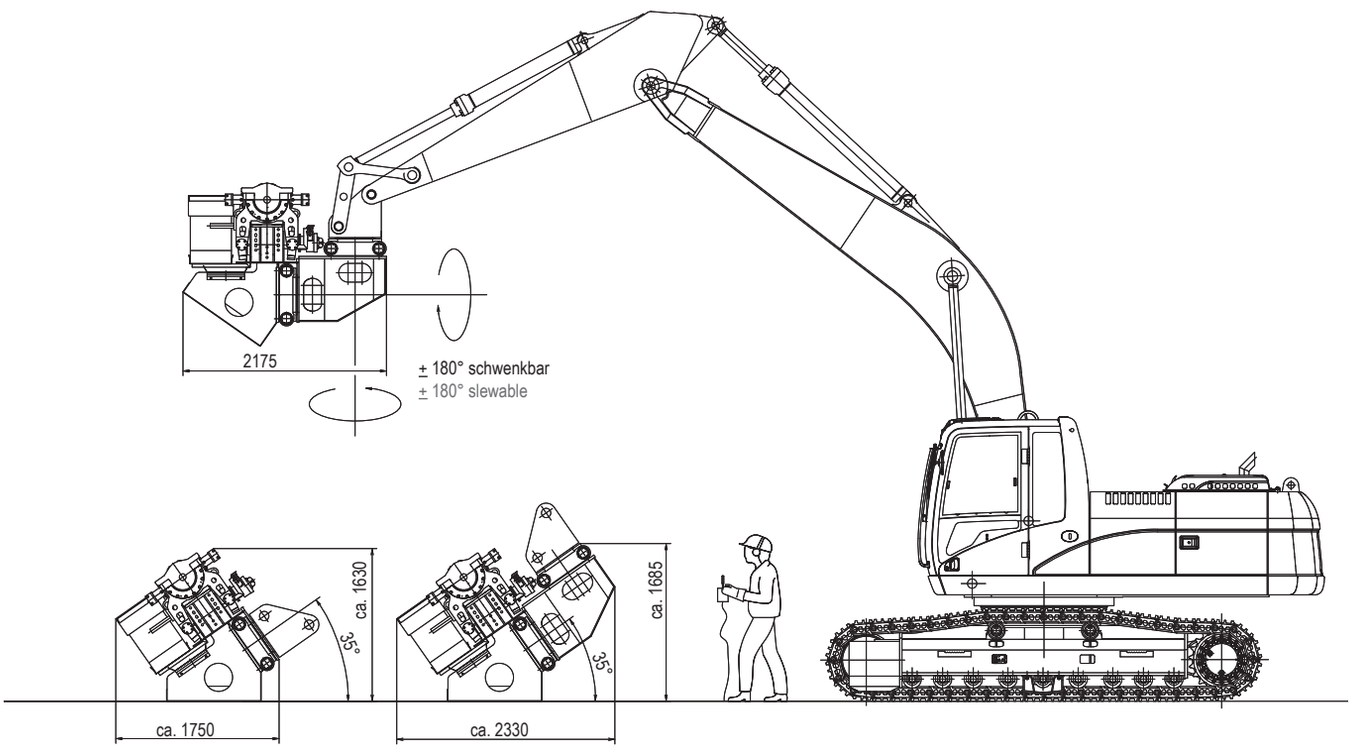

Technische Daten Technical Specifications

Anbausystem	Attachment System			
Typ	Type		KA 140	KA 162
Gesamtlänge	Overall Length	mm	6200	7000
Gerüstlänge	Frame Length	mm	5500	5500
Vorschublänge	Feed Length	mm	4500	4500
Kettenzugkraft bei 200 bar	Chain Tensile Force at 200 bar	kN	23	60
Vorschub- /Rückzuggeschwindigkeit	Feed / Retraction Rate	m/min	13	7
Vorschub schnell	Fast Feed Rate	m/min	40	40
Bordelektrik	On-Board Electric	V	24	24
Bohrantrieb	Drill Head			
empfohlen	recommended		KD 204 / KD 511 / KH 9	KD 1011 / KD 1215R
Gewicht (ohne Adaptierung)	Weight (without Excavator Connection)			
mit einem Schwenkgetriebe ca.	with one Slewing Gear approx.	t	1,7	3,5
mit zwei Schwenkgetrieben ca.	with two Slewing Gears approx.	t	2,1	4,1

Anforderungen Trägergerät	Conditions of Carrier			
Mindestgewicht	Minimum Weight	t	16	25
Ölmenge min. / max.	Oil Flow min. / max.	l/min	140 / 250	170 / 280
Betriebsdruck min. / max.	Working Pressure min. / max.	bar	200 / 270	200 / 270

Anbauhinweise für das Trägergerät / Installation advices for attachment systems on a carrier (excavator)

1) Beim Anbau des Anbausystems darf die zulässige Tragkraft des Trägergerätes unter Berücksichtigung des Schwerpunktes des Anbausystems laut Traglasttabelle nicht überschritten werden.
   The maximum load of the mast carrier (excavator) must not be exceeded with regard to the central point of gravity as shown in the load charts of the mast carrier (excavator) with mounted drill mast attachment.
2) Die Kinematik des Trägergerätes muss mit leckfreien Lasthalteventilen ausgestattet sein. Ein Absacken des Anbausystems während des Bohrbetriebes ist nicht zulässig!
   The kinematics of the mast carrier (excavator) must be fitted with non-leaking load holding valves. A sagging of the drill mast attachment is not permissible at any time.
3) Die Tankleitung des Anbausystems muss über den Hydrauliköl kühler geführt werden!
   The return line of the drill mast attachment must return through the hydraulic oil cooler.
4) Für den Betrieb des Anbausystems ist eine zusätzliche Leckölleitung direkt in den Tank erforderlich.
   It is necessary to connect a leakage oil hose from the drill mast attachment directly into the tank.

Hauptkomponenten Main Components

Anbausystem KA 162
Attachment system KA 162

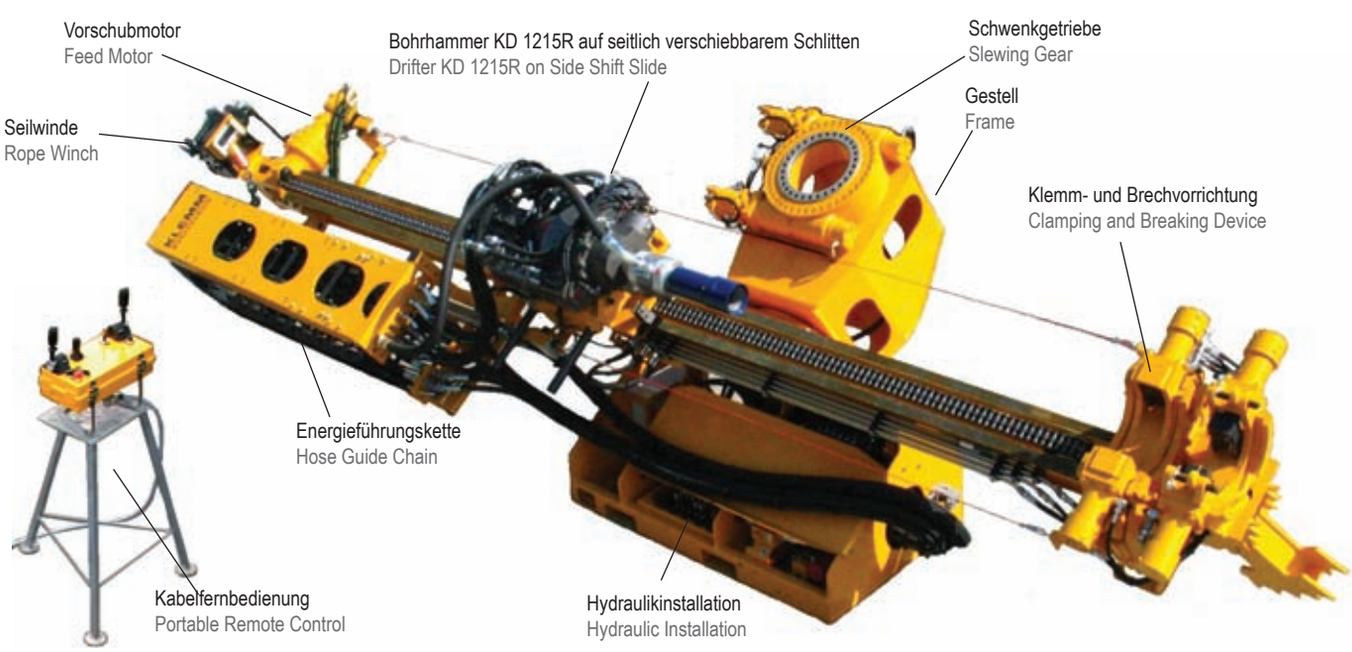

KA 140

Technische Änderungen ohne Vorankündigung und Verpflichtung gegenüber früher gelieferten Geräten. Die abgebildeten Geräte können Sonderausstattungen haben. Irrtum und Druckfehler vorbehalten.

Technical specifications are subject to modifications without prior notice and incurring responsibility for machines previously delivered. The shown machines may have optional equipment. Errors and misprints reserved.

KLEMM
Bohrtechnik

KLEMM Bohrtechnik GmbH
Wintersohler Str. 5
57489 Drolshagen
GERMANY
Phone: +49 (0) 2761 7050
Fax: +49 (0) 2761 70550
Email: klemm-bt@klemm-mail.de
www.klemm-bt.de

BAUER Group

Dezember 2011 / December 2011